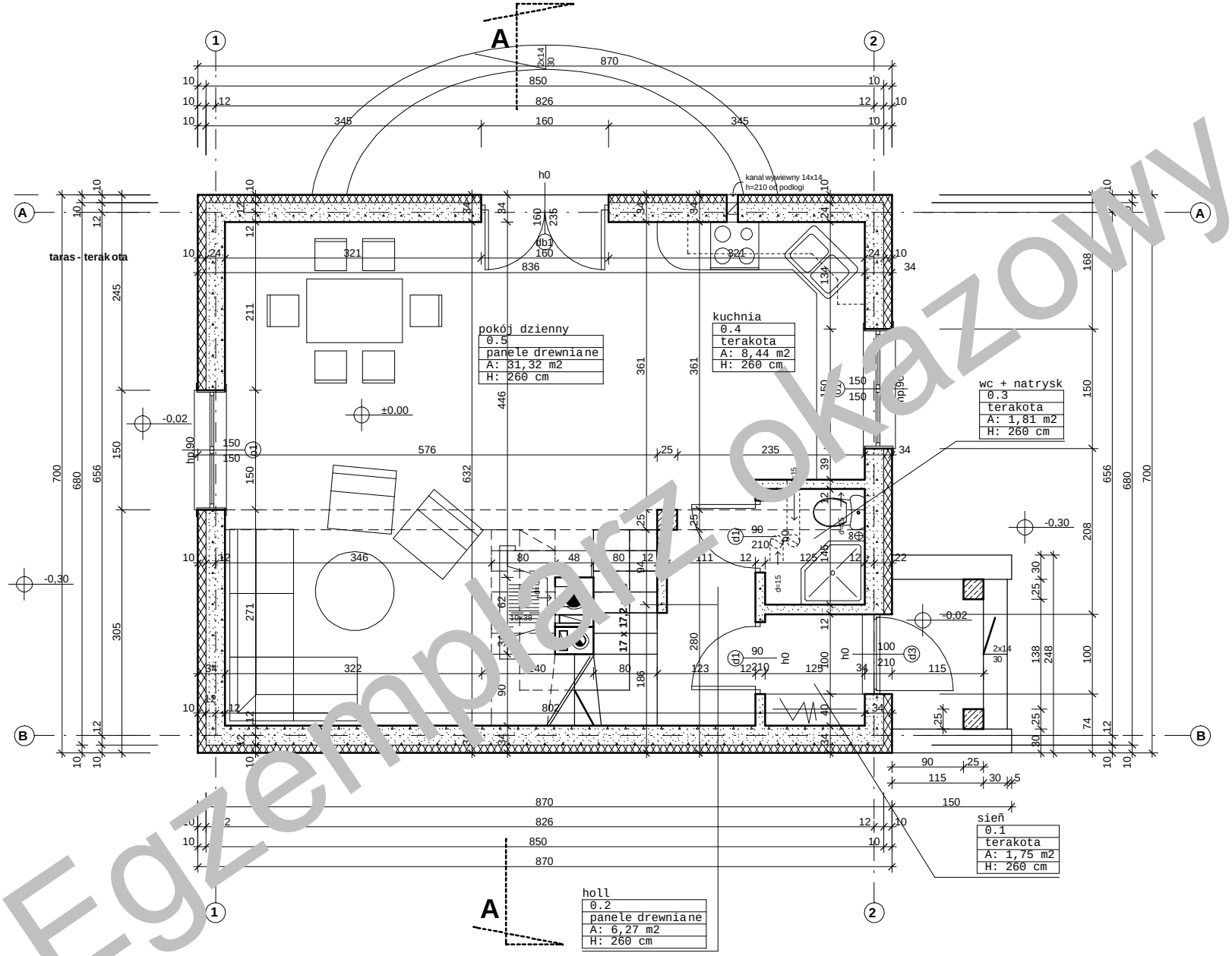

Egzemplarz okazowy

Przedstawiony rysunek jest chroniony prawem autorskim firmy MG PROJEKT
03-112 Warszawa ul.Uczniowska 14 tel.022-676-66-83 0-600-392-884

Rzut parteru

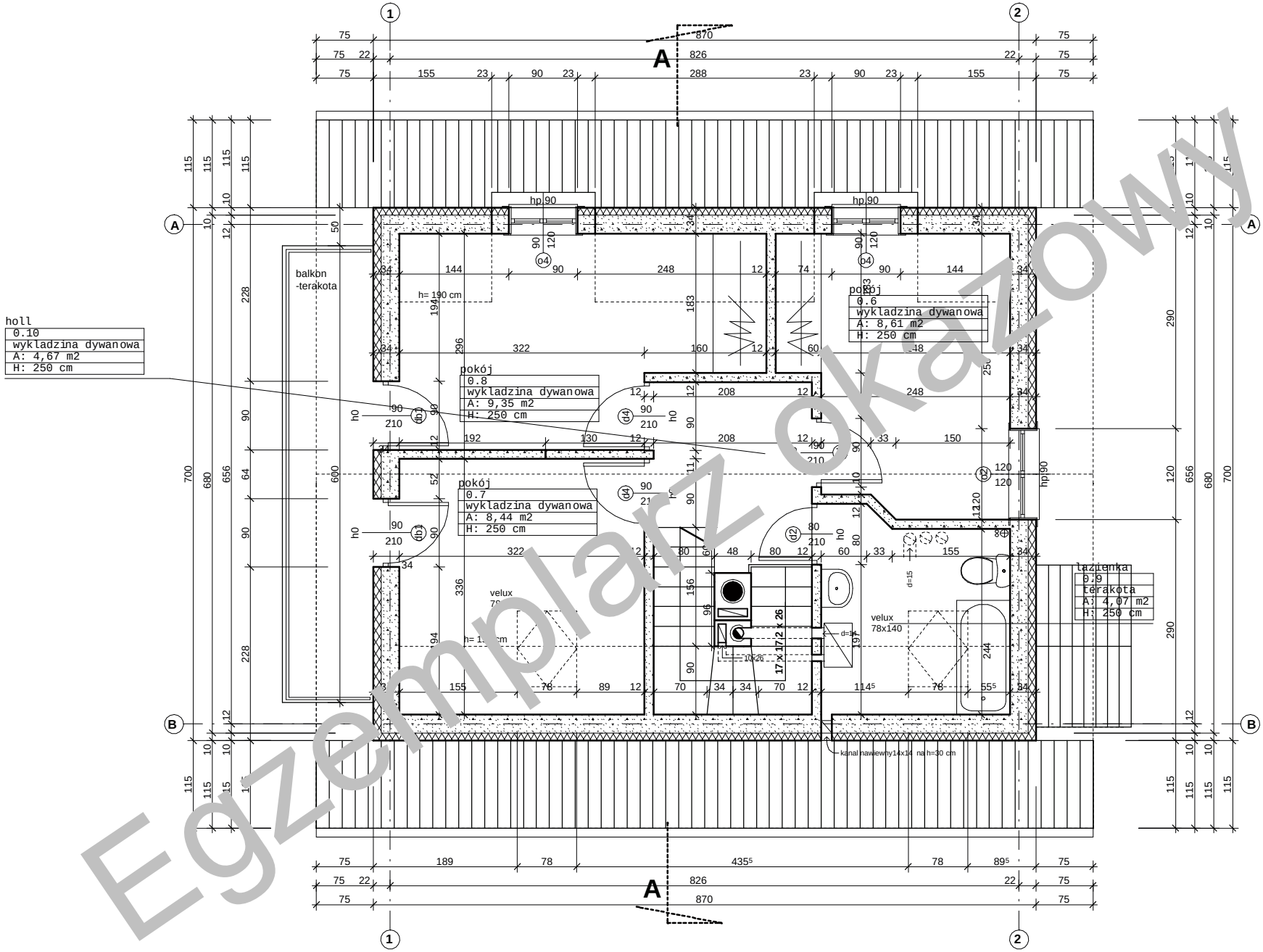

Egzemplarz okazowy

Przedstawiony rysunek jest chroniony prawem autorskim firmy MG PROJEKT
03-112 Warszawa ul.Uczniowska 14 tel.022-676-66-83 0-600-392-884

Rzut poddasza

Egzemplarz okazowy

Przedstawiony rysunek jest chroniony prawem autorskim firmy MG PROJEKT
03-112 Warszawa ul.Uczniowska 14 tel.022-676-66-83 0-600-392-884

Elewacje

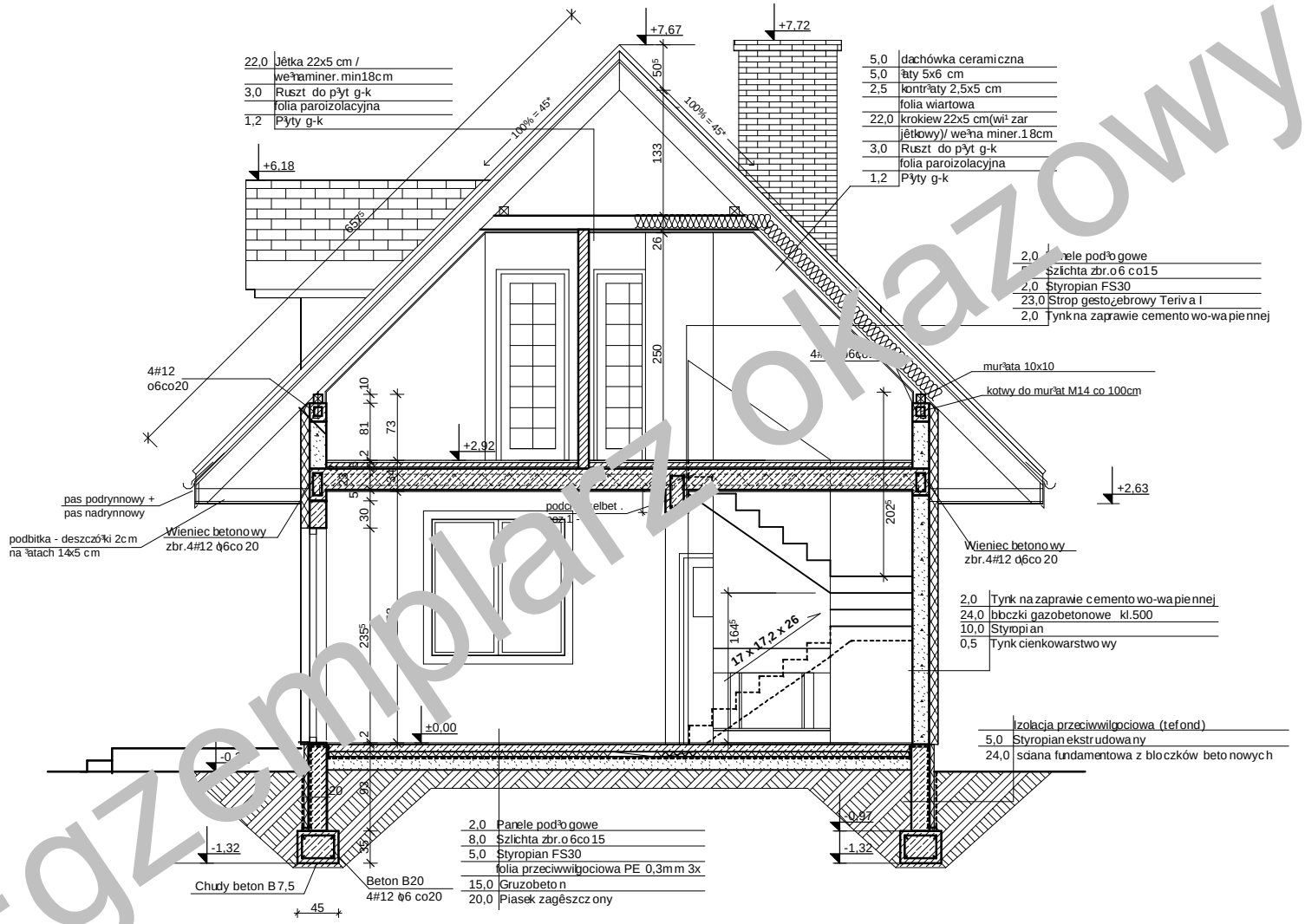

Egzemplarz okazowy

Przedstawiony rysunek jest chroniony prawem autorskim firmy MG PROJEKT
03-112 Warszawa ul.Uczniowska 14 tel.022-676-66-83 0-600-392-884

Przekroj